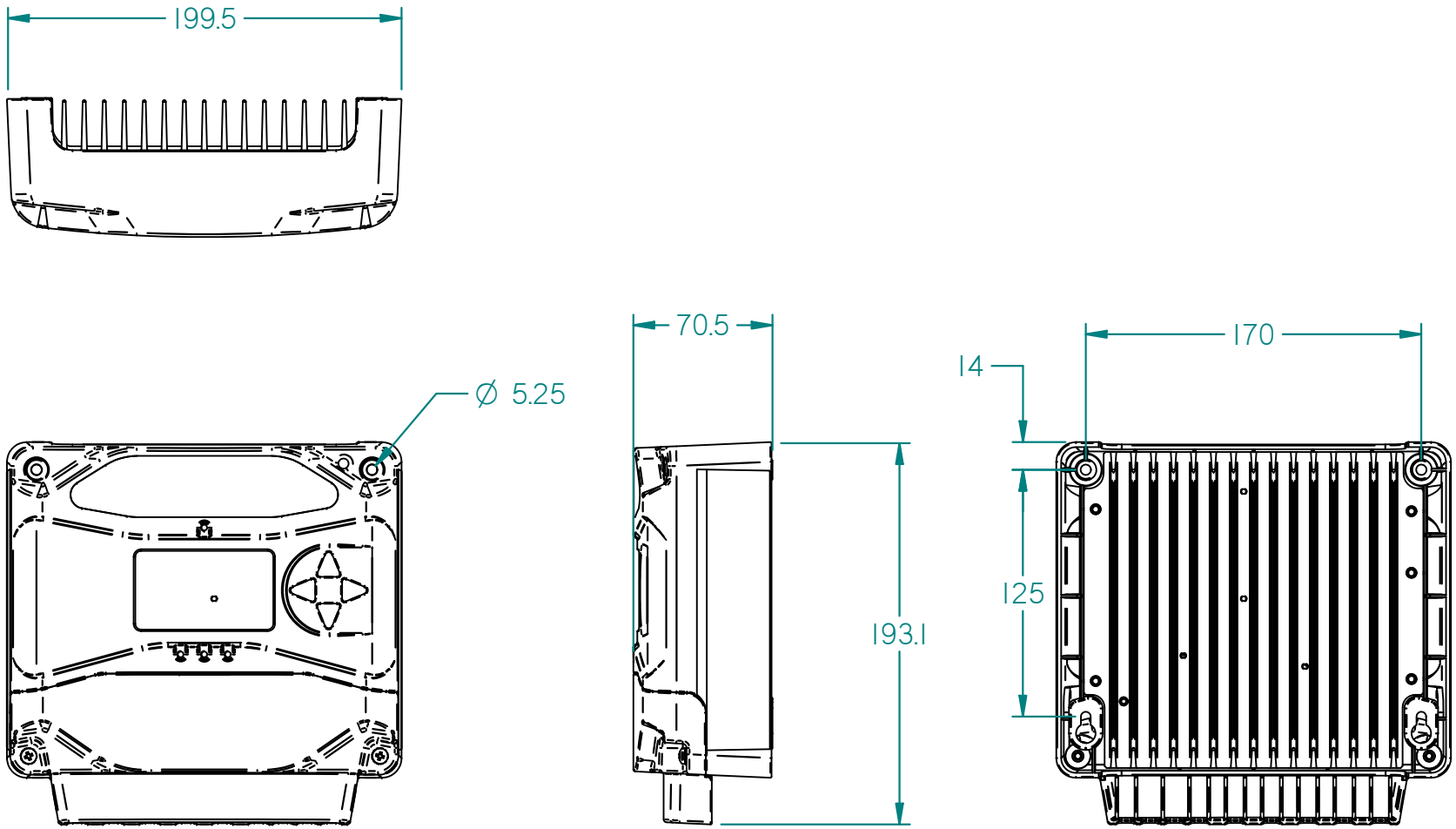
199.5
Ø 5.25
70.5
193.1
14
170
125